

HRADUBICKÁ

LABSKÁ CYKLOSTEZKA

Cyklostezka Mechu a Perníku

Most Vysoká nad Labem – Opatovice nad Labem

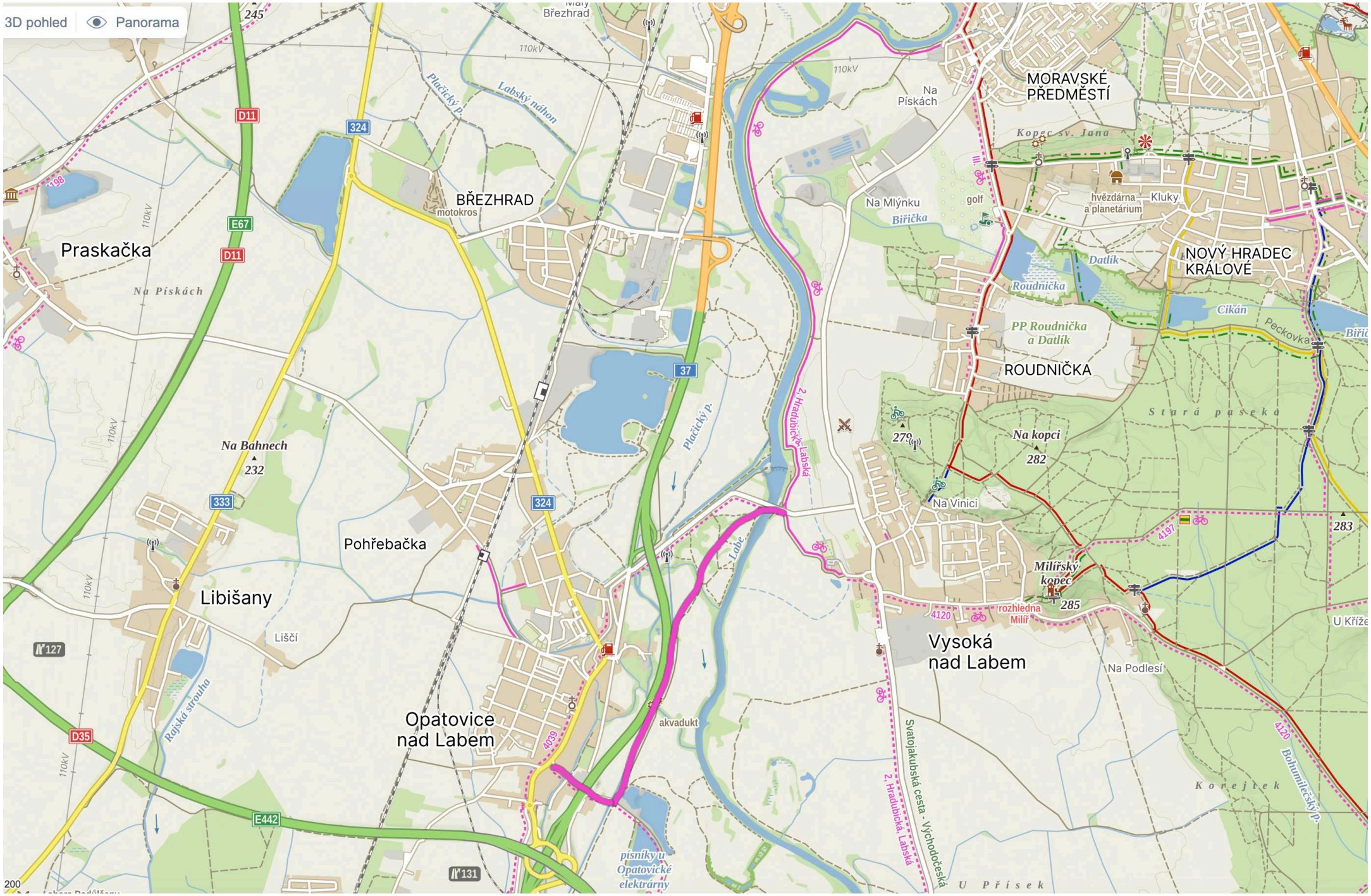
3D pohled
Panorama
Praskačka
Na Pískách
BŘEZHRAD
motokros
Plačický p.
Labský náhon
Na Bahnech
232
Pohřebačka
Libišany
Liščí
Rajská strouha
Opatovice nad Labem
akvadukt
písníky u Opatovické elektrárny
Plačický p.
Labe
2, Hradubická, Labská
Svatojakubská cesta - Východočeská
2, Hradubická, Labská
Na Pískách
MORAVSKÉ PŘEDMĚSTÍ
Kopec sv. Jana
Na Mlýnku
Biřička
golf
hvězdárna a planetárium
Kluky
NOVÝ HRADEC KRÁLOVÉ
Datlík
Roudnička
Cikán
Peckovka
PP Roudnička a Datlík
ROUDNIČKA
Stará paseka
Na kopci
282
279
Na Vinici
283
Milířský kopec
285
rozhledna Milíř
4120
4197
Vysoká nad Labem
Na Podlesí
U Kříže
Korejtek
Bohumilečský p.
U Přísek
110kV
D11
324
E67
37
333
D35
E442
127
131
245
198
200

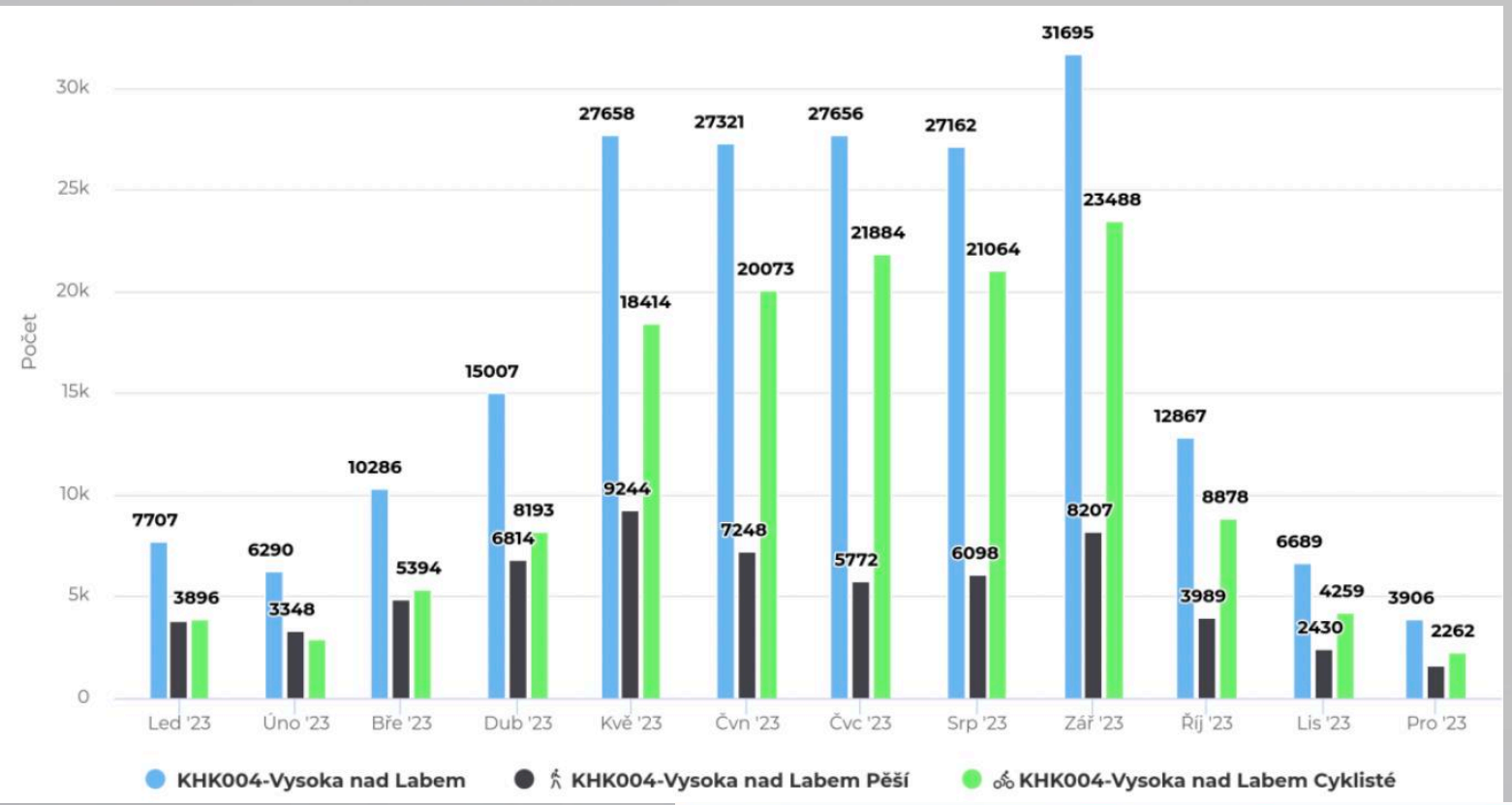

280 pohybů na 1 den

	VYSOKÁ NAD LABEM		
	Celkem	**Pěší**	**Cyklisté**
Záznamy celkem	204 244	63 497	140 747
Denní maximum	sobota 03.06.2023 (2 512)	pondělí 01.05.2023 (1 276)	úterý 15.08.2023 (1 771)
Nejfrekventovanější den	Neděle	Neděle	Neděle
Hodinový průměr	23	7	16
Denní průměr	560	174	386
Denní průměr (mimo víkend)	501	161	340
Denní průměr (víkend)	687	203	484
Měsíční průměr	17 020	5 291	11 729

HRADUBICKÁ
LABSKÁ CYKLOSTEZKA

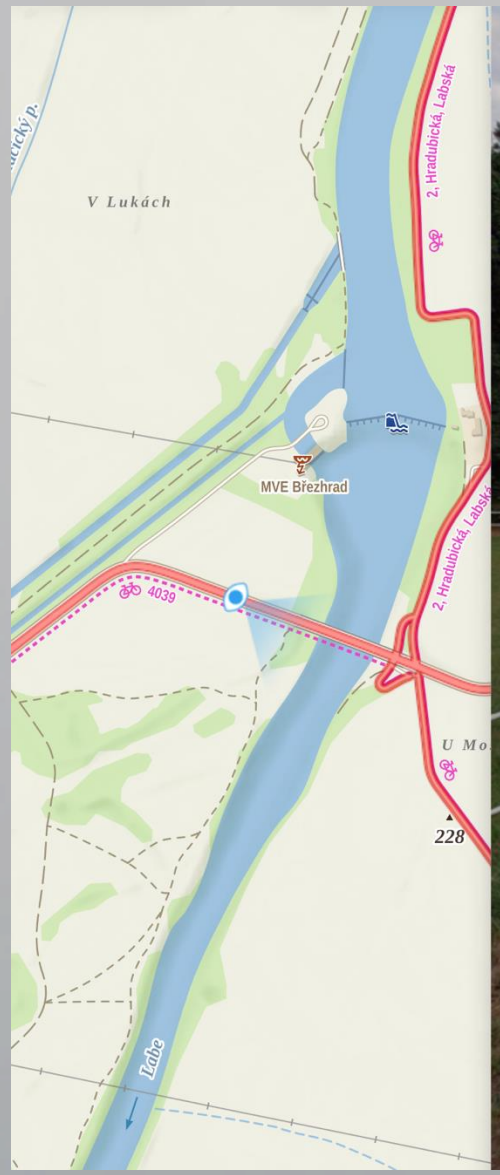



HRADUBICKÁ
LABSKÁ CYKLOSTEZKA

Cyklostezka Mechu a Perníku

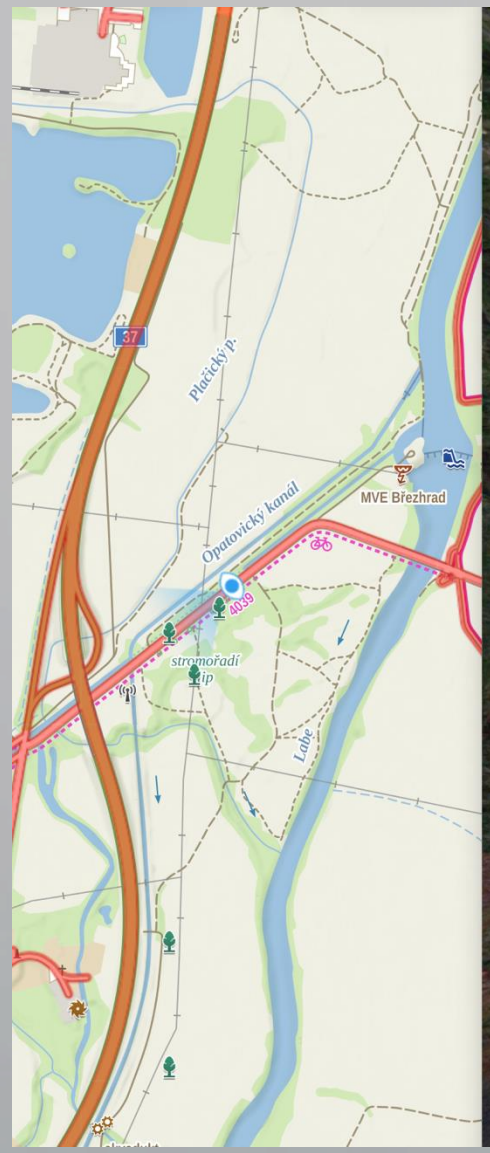



HRADUBICKÁ
LABSKÁ CYKLOSTEZKA

Cyklostezka Mechu a Perníku

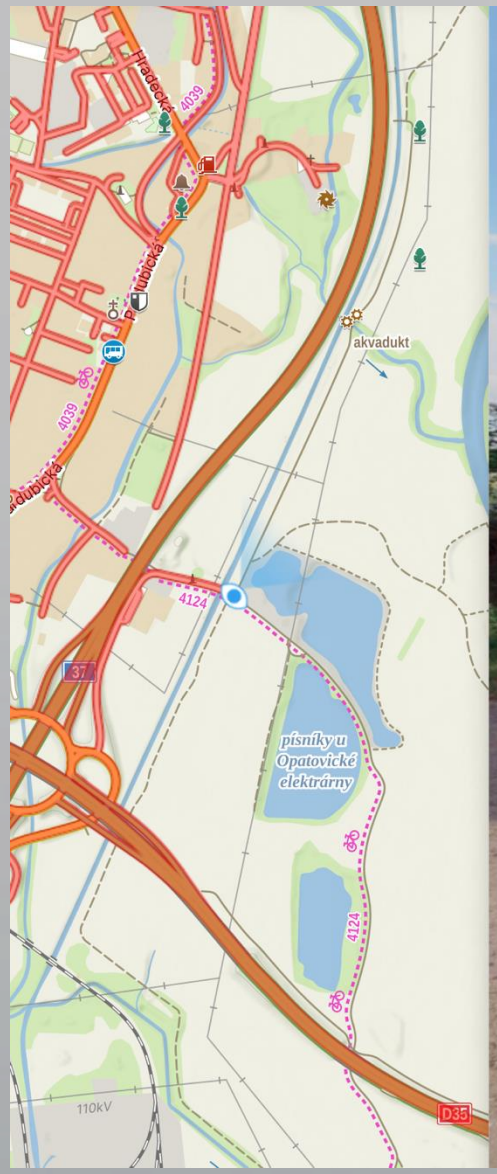



HRADUBICKÁ
LABSKÁ CYKLOSTEZKA

Cyklostezka
Mechu a Perníku



HRADUBICKÁ
LABSKÁ CYKLOSTEZKA

Cyklostezka
Mechu a Perníku

Cyklostezka Hradec Králové - Pardubice: Stezka Mechu a Perníku

Most Vysoká nad Labem – Opatovice nad Labem

- Asfaltový povrch, šíře 3,0 metru + 2 x 0,5 zpevněné krajnice - volná šířka 4,0 metru
- Vazba na již postavený úsek Vysoká - Hradec Králové
- Opatovice spíše přidružené k Hradci Králové - dopravně, pracovně, logisticky
- Vybudovaný úsek silně využíván, sledován sčítačem
- Celkový úsek délky 2285 metrů, investiční náklad 30. mil. Kč
- Na trase nový mostek přes Plačický potok

HRADUBICKÁ
LABSKÁ CYKLOSTEZKA

Cyklostezka Mechu a Perníku

SO 110 CYKLOSTEZKA OPATOVICE

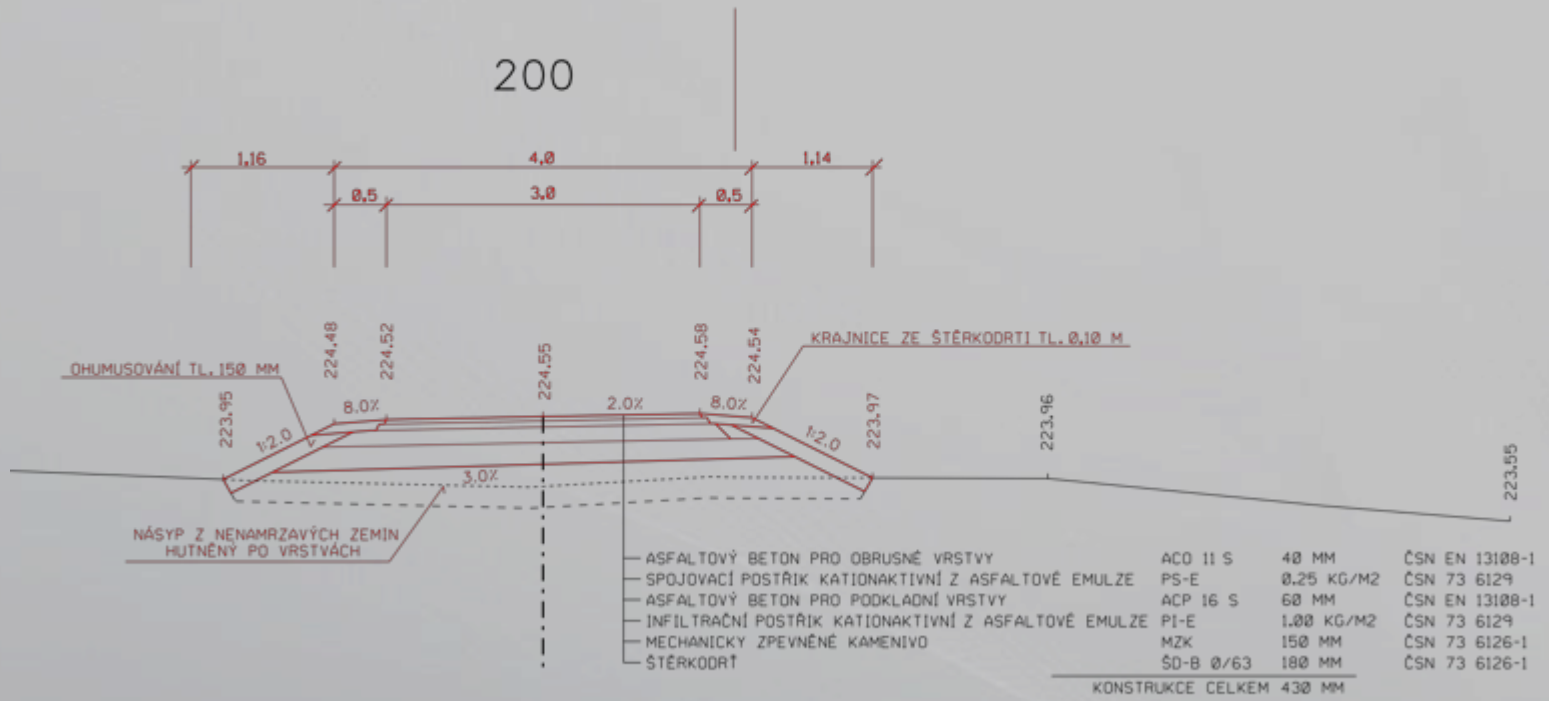

VZOROVÝ PŘÍČNÝ ŘEZ CYKLOSTEZKOU ŠÍŘKA 3.0 M ASFALTOVÝ POVRCH

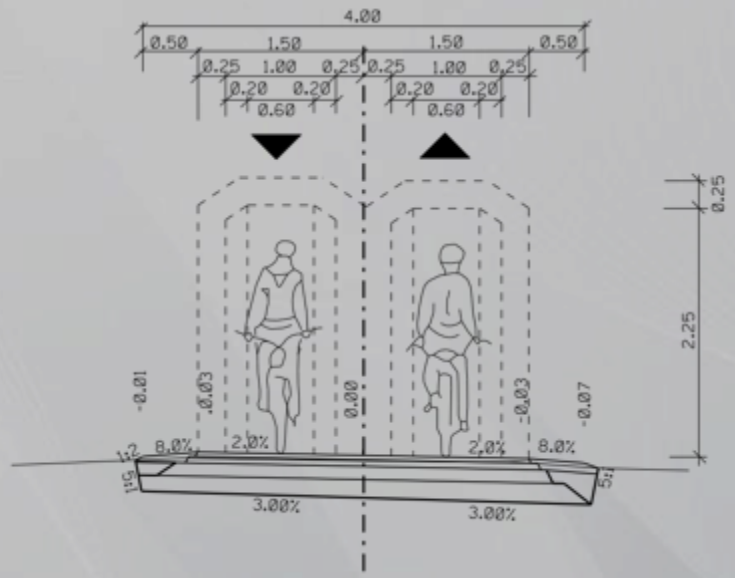

HRADUBICKÁ
LABSKÁ CYKLOSTEZKA

Cyklostezka Mechu a Perníku

Aktuální stav:

- Úprava projektové dokumentace
- Máme připraveno v rozpočtech města PCE a Kraje kofinancování a předfinancování projektu 24 mil. Kč
- Indikátory – nový KM cyklostezky + parkovací místa na kola 3 ks, podpořených 70.000 pohybů

HRADUBICKÁ
LABSKÁ CYKLOSTEZKA

Cyklostezka Mechu a Perníku



HRADUBICKÁ
LABSKÁ CYKLOSTEZKA

Cyklostezka Mechu a Perníku

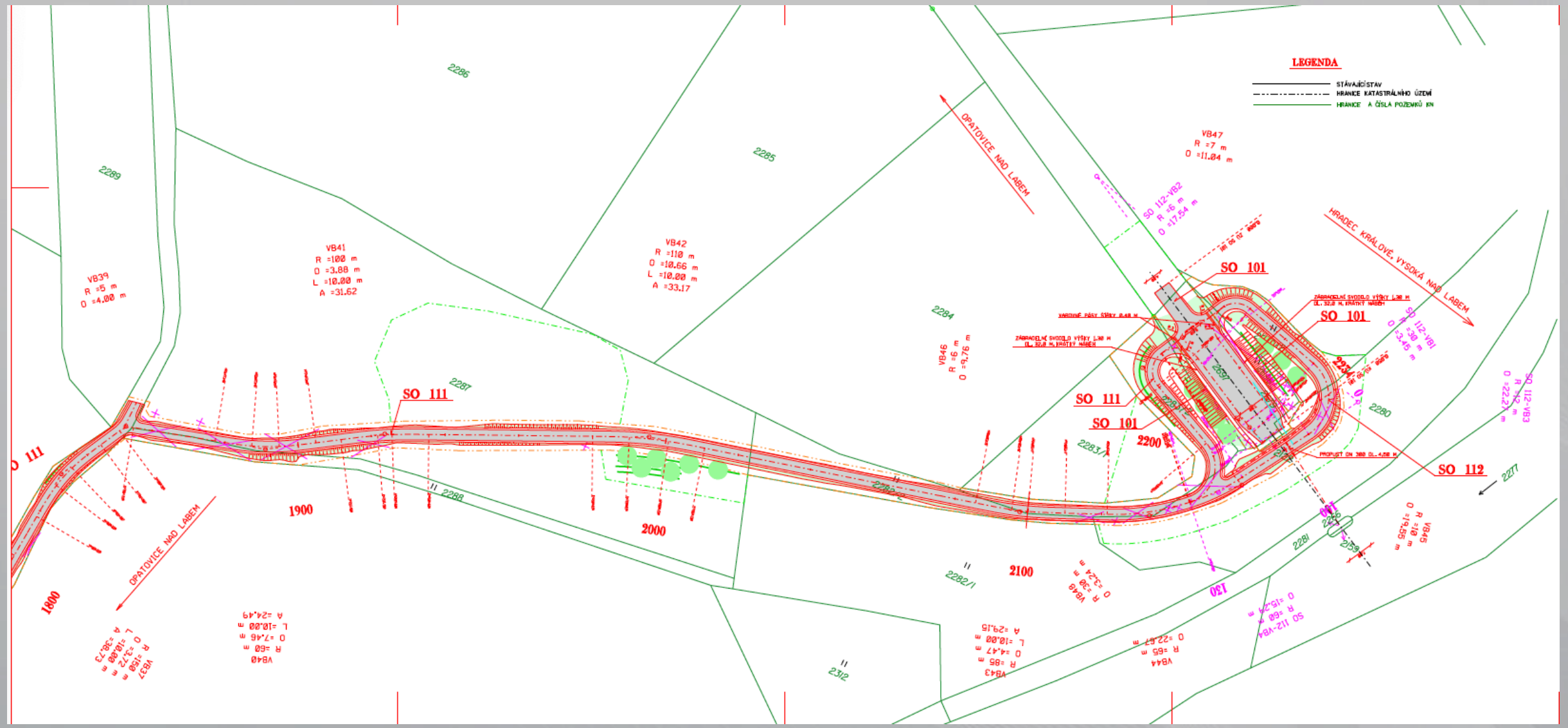

HRADUBICKÁ
LABSKÁ CYKLOSTEZKA

Cyklostezka Mechu a Perníku

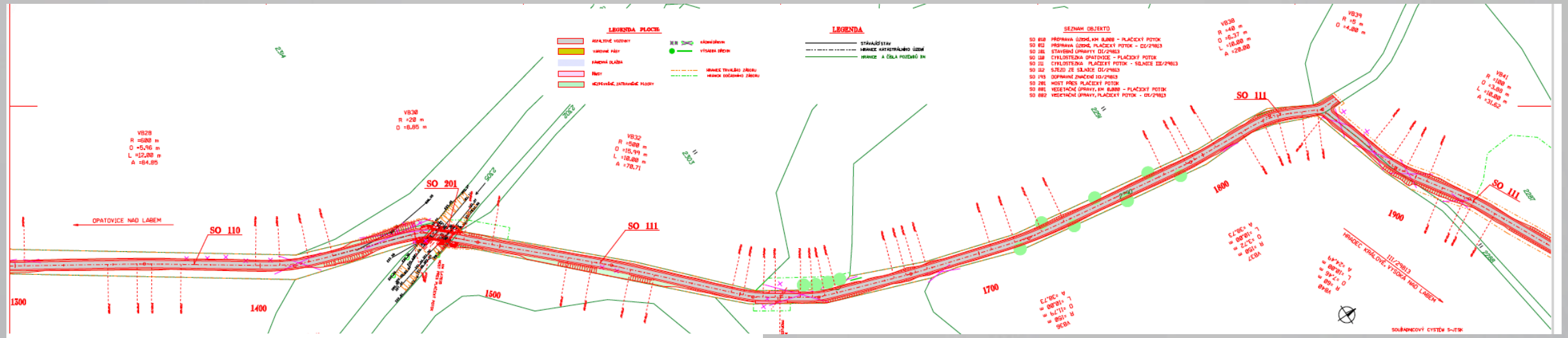

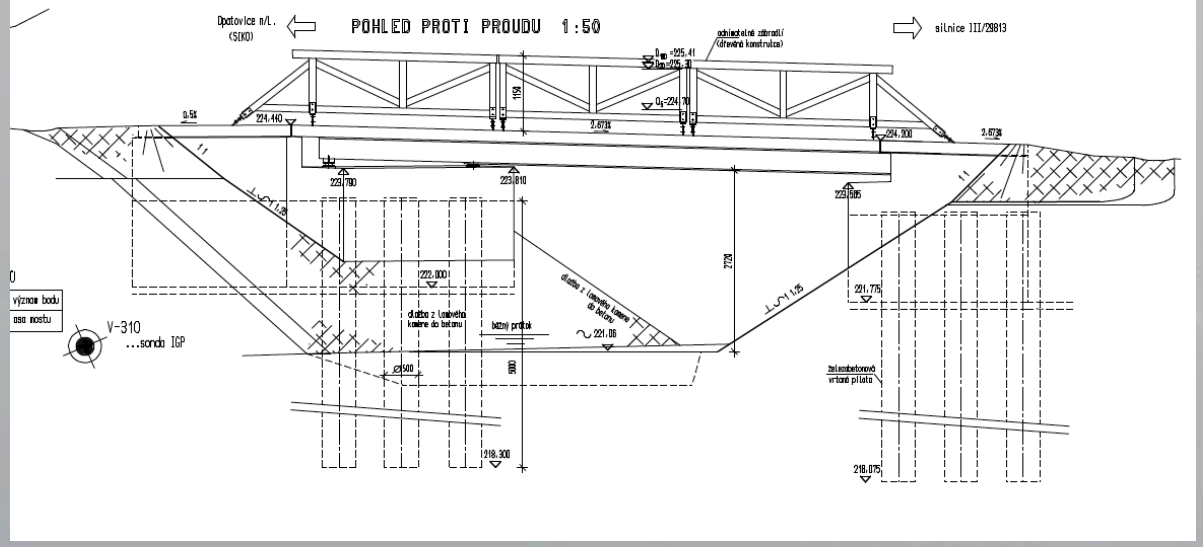

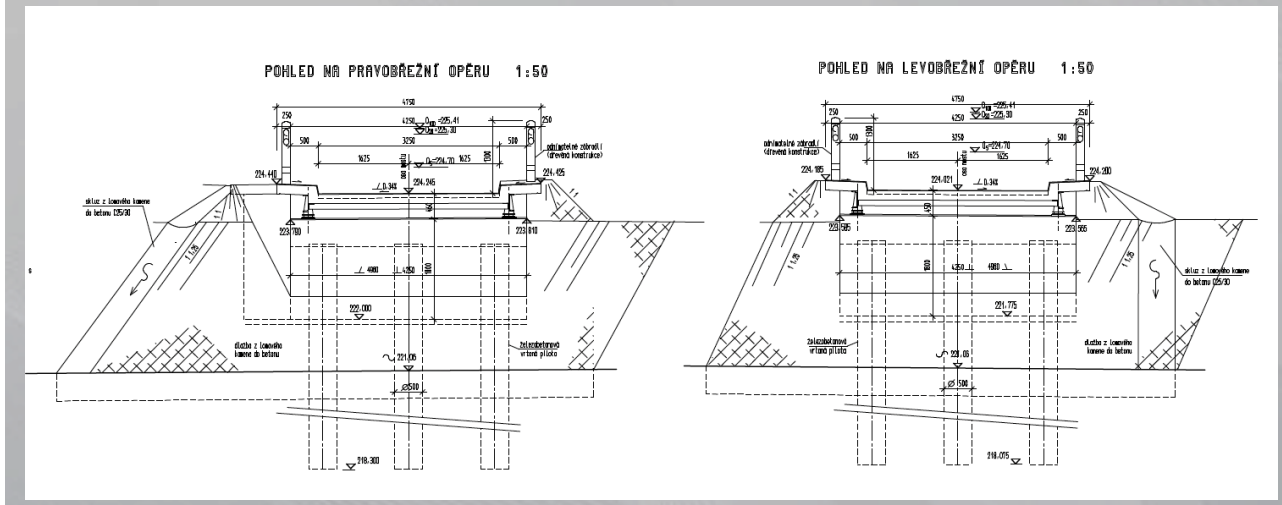

HRADUBICKÁ
LABSKÁ CYKLOSTEZKA

Cyklostezka Mechu a Perníku

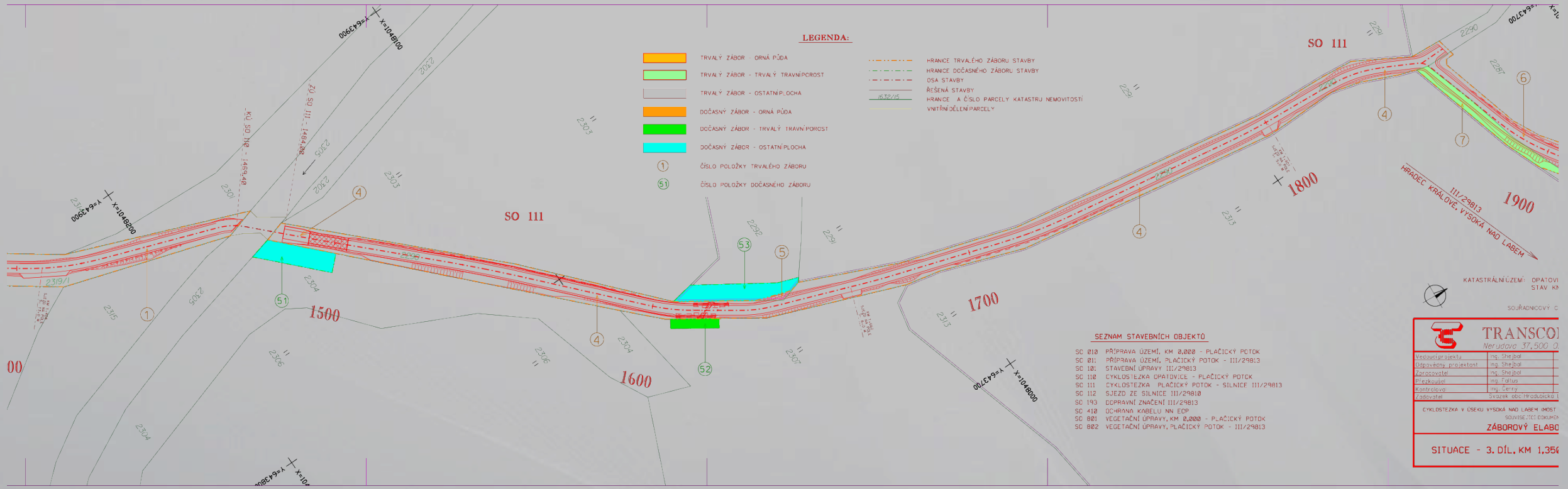

HRADUBICKÁ
LABSKÁ CYKLOSTEZKA

Cyklostezka Mechu a Perníku

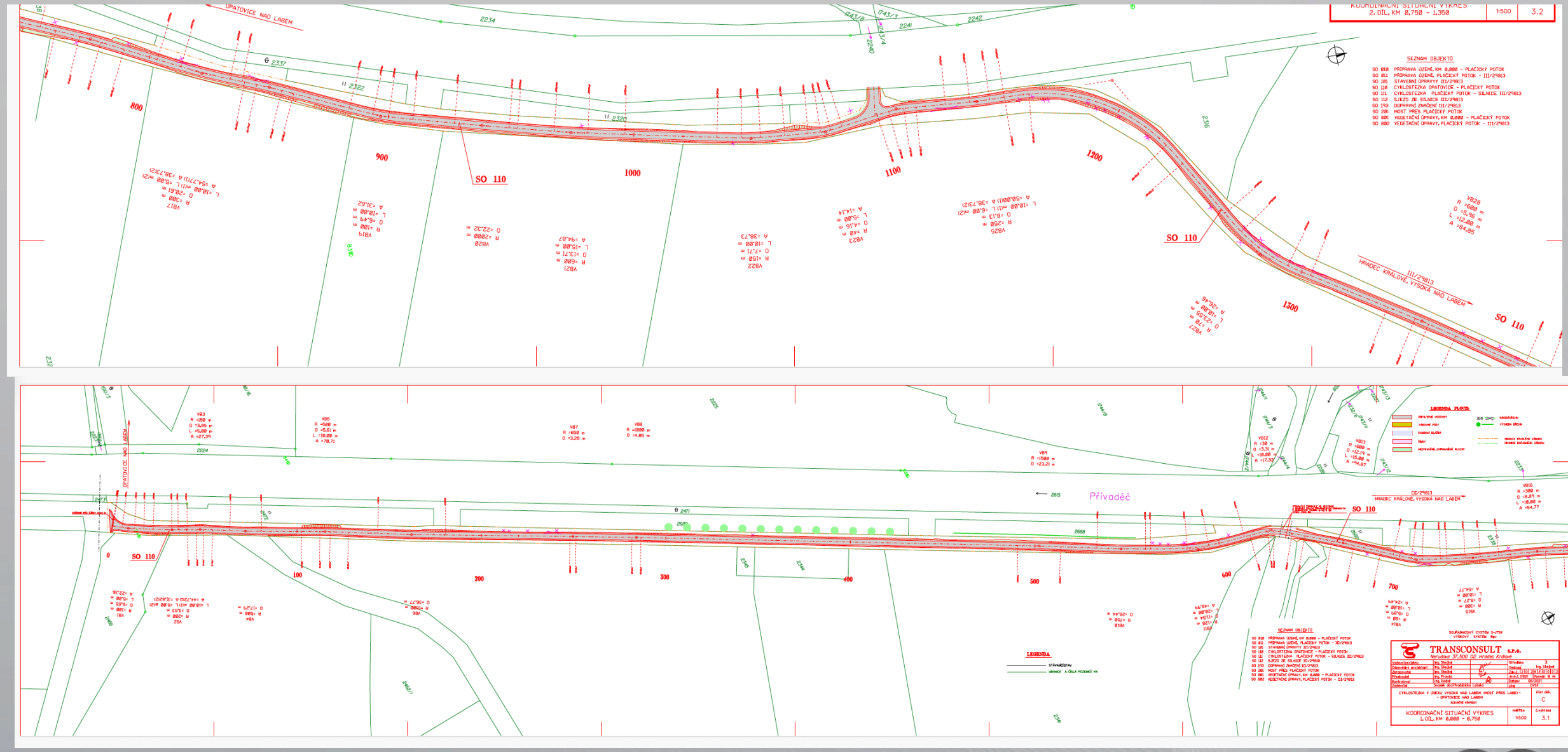

HRADUBICKÁ
LABSKÁ CYKLOSTEZKA

Cyklostezka Mechu a Perníku